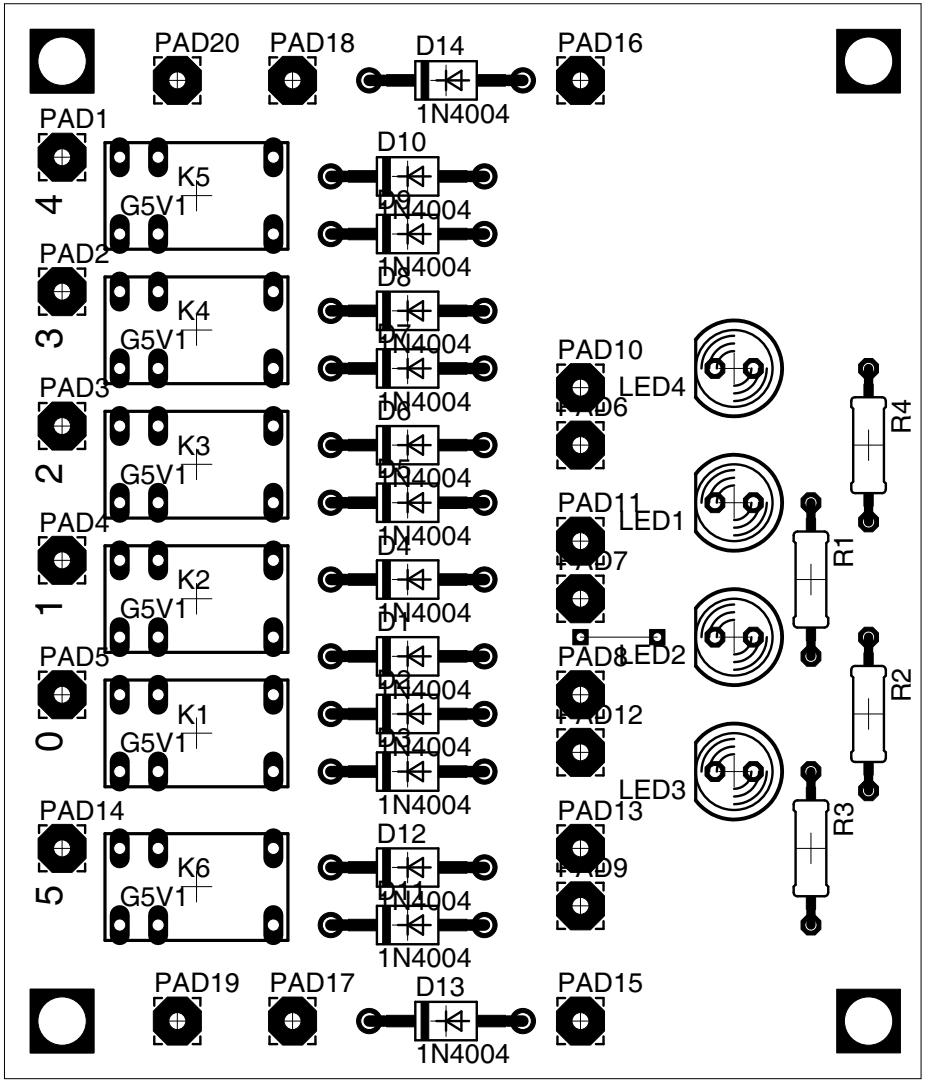
PAD20
PAD18
D14
1N4004
PAD16
PAD1
K5
G5V1
D10
1N4004
PAD2
K4
G5V1
D8
1N4004
PAD3
K3
G5V1
D6
1N4004
PAD4
K2
G5V1
D4
1N4004
PAD5
K1
G5V1
D1
1N4004
PAD14
K6
G5V1
D12
1N4004
PAD10
LED4
PAD11
LED1
PAD8
LED2
PAD13
LED3
R4
R1
R2
R3
PAD19
PAD17
D13
1N4004
PAD15